PHOBOS BT A

HOME ACCESS AUTOMATION

rolling code

er ready

ee link

d-track

24 V

U-Link

Pełna oferta siłowników elektromechanicznych do użytku domowego, odpowiedni do bram skrzydłowych o szerokości do 4 metrów i wadze do 500 kg.
Wykrywanie przeszkód: system zarządzania i kontroli D-Track zapewnia maksymalne bezpieczeństwo ludzi i mienia, a także ułatwia certyfikację systemu.

WYMIARY (mm)

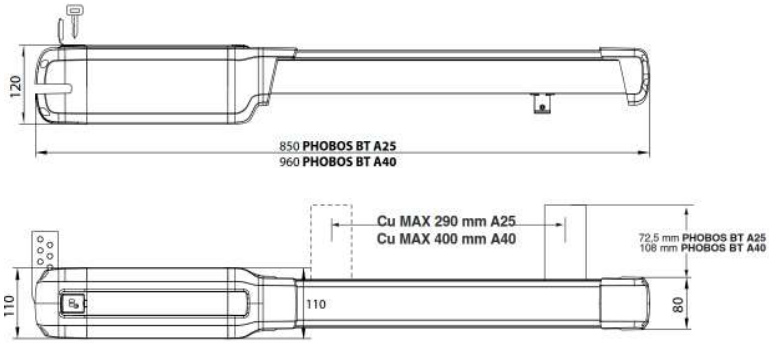

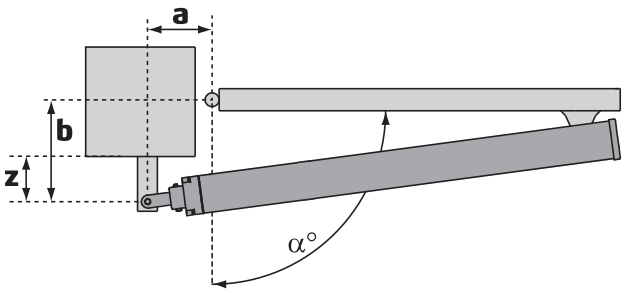

PHOBOS BT A25								
z > 60 (mm)	a (mm)							
b (mm)	100	110	120	130	140	150	160	170
100				114	116	108	102	97
110				112	108	103	98	95
120				111	105	99	95	
130			107	105	100	95	92	
140			105	100	95	92		
150		105	100	95	92			
160		101	95	92	89			
170	101	93	91	89				
180	92	90	88					
190	90	87						
200	87							α°

PHOBOS BT A40														
z > 60 (mm)	a (mm)													
b (mm)	100	110	120	130	140	150	160	170	180	190	200	210	220	230
130	100	104	107	110	113	116	119	121	124	123	114	109	104	101
140	100	103	106	109	112	115	118	120	122	116	110	107	102	98
150	99	102	105	108	111	114	117	119	120	112	106	102	98	95
160	98	101	105	107	110	113	115	116	114	109	103	99	96	
170	97	110	104	107	109	112	114	113	109	105	100	96	93	
180	97	100	103	106	108	111	113	109	105	100	97	93		
190	97	100	102	105	107	109	112	106	101	96	93			
200	97	99	101	104	106	106	106	100	97	93				
210	96	98	101	103	106	104	103	97	92					
220	96	98	101	103	105	101	97	93						
230	96	98	101	103	105	97	93							
240	95	97	99	99	96	92								
250	95	97	97	95	91									
260	95	97	95	91										

SPECYFIKACJA TECHNICZNA

	PHOBOS BT A25	PHOBOS BT A40
Centrala sterująca	THALIA LIGHT	
Napięcie zasilania	230V ±10% 50 Hz	
Napięcie zasilania silnika	24 V	
Pobór mocy	40W	
Max. długość skrzydła	2.5 m	4 m
Max. ciężar skrzydła	400 kg	500 kg
Użytecznt skok roboczy	290 mm	400 mm
Max. kąt otwarcia	116 °	124 °
Czas otwarcia	15 s	20 s
Typ krańcówek	Magnetyczne	
Spowolnienie	TAK	
Blokada	Mechaniczna	
Odblokowanie	Spersonalizowany klucz (ok. 40 numerów wkładek)	
Reakcja na przeszkodę	D-Track	
Częstotliwość użytkowania	Średnio intensywna	
Klasa szczelności	IPX4	
Zakres temp. pracy	-20 ÷ 55 °C	

KOD	Nazwa	Cena netto	Opis
P935096 00002	PHOBOS BT A25	970 zł	Samohamowny elektromechaniczny siłownik na 24 V do bram skrzydłowych o wadze do 400 kg i długości 2,5 m. Magnetyczne wyłączniki krańcowe.
P935095 00002	PHOBOS BT A40	1010 zł	Samohamowny elektromechaniczny siłownik na 24 V do bram skrzydłowych o wadze do 500 kg i długości 4 m. Magnetyczne wyłączniki krańcowe.
R935313 00004	PHOBOS BT A25 KIT *	2210 zł	Zestaw dwóch siłowników PHOBOS BT A25, centrala sterująca THALIA LIGHT, fotokomórki COMPACTA A20-180, pilot MITTO B4.
R935314 00004	PHOBOS BT A40 KIT *	2650 zł	Zestaw dwóch siłowników PHOBOS BT A40, centrala sterująca THALIA LIGHT, fotokomórki COMPACTA A20-180, pilot MITTO B4.

* szczegółowe opisy zestawów znajdują się na stronie 188

THALIA LIGHT: Centrala sterująca z wyświetlaczem dla jednego lub dwóch siłowników elektromechanicznych 24V do bram skrzydłowych

D113745 00002 - THALIA LIGHT - 680 zł

- Zastosowanie: centrala sterująca z wyświetlaczem dla jednego lub dwóch siłowników elektromechanicznych 24V do bram skrzydłowych
- Napięcie zasilania : 230V jedna faza
- Napięcie zasilania silników: 24Vdc 180W max każdy
- Główne cechy: standardowe, kolorowe i ponumerowane listwy zaciskowe, uproszczone programowanie za pomocą wyświetlacza i zintegrowanego 2-kanałowego odbiornika, innowacyjna technologia D-Track, spowolnienie podczas otwierania i zamykania oraz elektroniczne samouczenie AUTOSET
- Główne funkcje: funkcja automatyczna (Ar,Ac) , zamknięcie po foto, funkcja furtki, funkcja deadman
- Kompatybilność: LIBRA C MA, LIBRA, LIBRA R, LIBRA MA R

AKCESORIA

D113747 00002 - **THALIA P - 1560 zł**

Centrala sterująca dla jednego lub dwóch elektromechanicznych i hydraulicznych siłowników 24V do bram skrzydłowych dla bardzo złożonych systemów.

new P111782 - **COMPACTA A20-180 - 170 zł**

Fotokomórki COMPACTA A20-180 z regulowanym kątem widzenia +/- 90° w nadajniku i odbiorniku. Zasięg do 20m (10m gwarantowane we wszystkich warunkach). Zasilanie 12-33 Vac i 15-35 Vdc.

new N735002 - **SFR B - 72 zł**

Regulowany wspornik ścienny, krótki, do silników liniowych do bram skrzydłowych (z wyłączeniem P4.5-P7)

new N735003 - **SFR-L B - 110 zł**

Regulowany wspornik ścienny długi do silników liniowych do bram skrzydłowych (z wyłączeniem P4.5-P7

new N735002 00001 - **SFR B - KOMPLET - 120 zł**

Regulowany wspornik ścienny, krótki, do silników liniowych do bram skrzydłowych (z wyjątkiem P4,5-P7), z uchwytem płaskim

new N735003 00001 - **SFR-L B - KOMPLET - 150 zł**

Regulowany wspornik ścienny, długi, do silników liniowych do bram skrzydłowych (z wyjątkiem P4,5-P7), z uchwytem płaskim

D730178 - **PLE - 47 zł**

Płyta kotwiąca do przyspawania mocowań do słupów murowanych dla napędów LUX, ORO, PHOBOS

P125020 - **BBT BAT - 720 zł**

Zestaw zaslania awaryjnego dla THALIA LIGHT i THALIA P.

new D114093 00003 - **RADIUS LED BT A R1 - 150 zł**

Lampa sygnalizacyjna z wbudowaną anteną do silników z zasilaniem 24 V.

new D114094 00003 - **RADIUS LED BT A R0 - 170 zł**

Lampa sygnalizacyjna bez wbudowanej anteny do silników z zasilaniem 24 V.

new D114168 00003 - **RADIUS LED BT A R1 W - 160 zł**

Lampa sygnalizacyjna z wbudowaną anteną do silników z zasilaniem 24 V. Białe migające światło.

D111904 - **MITTO B2 - 63 zł**

Pilot 2-kanałowy. Zasięg 50/100 m. Napięcie zasilania 12 V , 23 A.